Ersatzteile | Spare Parts | Pièces Rechange

Panther 31
T05

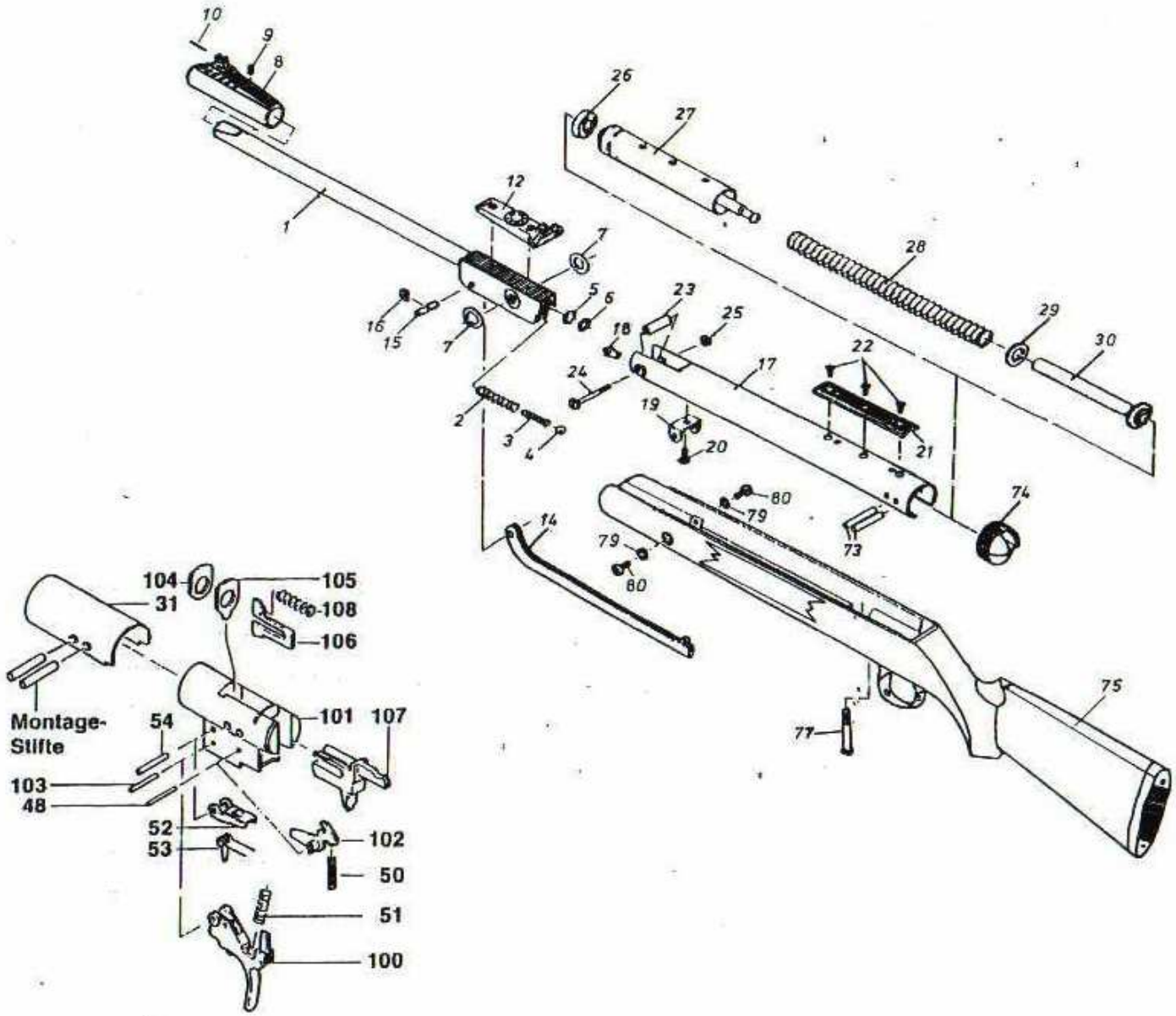

DIANA

Mayer & Grammelspacher
Dianawerk GmbH & Co. KG

Postfach 1452, D-76404 Rastatt
Telefon +49 (0) 72 22 762-0
Telefax +49 (0) 72 22 762-78
info@diana-airguns.de

www.diana-airguns.de